FSPE110X PENDELHUBSTICHSAEGE IN2

4933357990 - FSPE110X - 4000415249

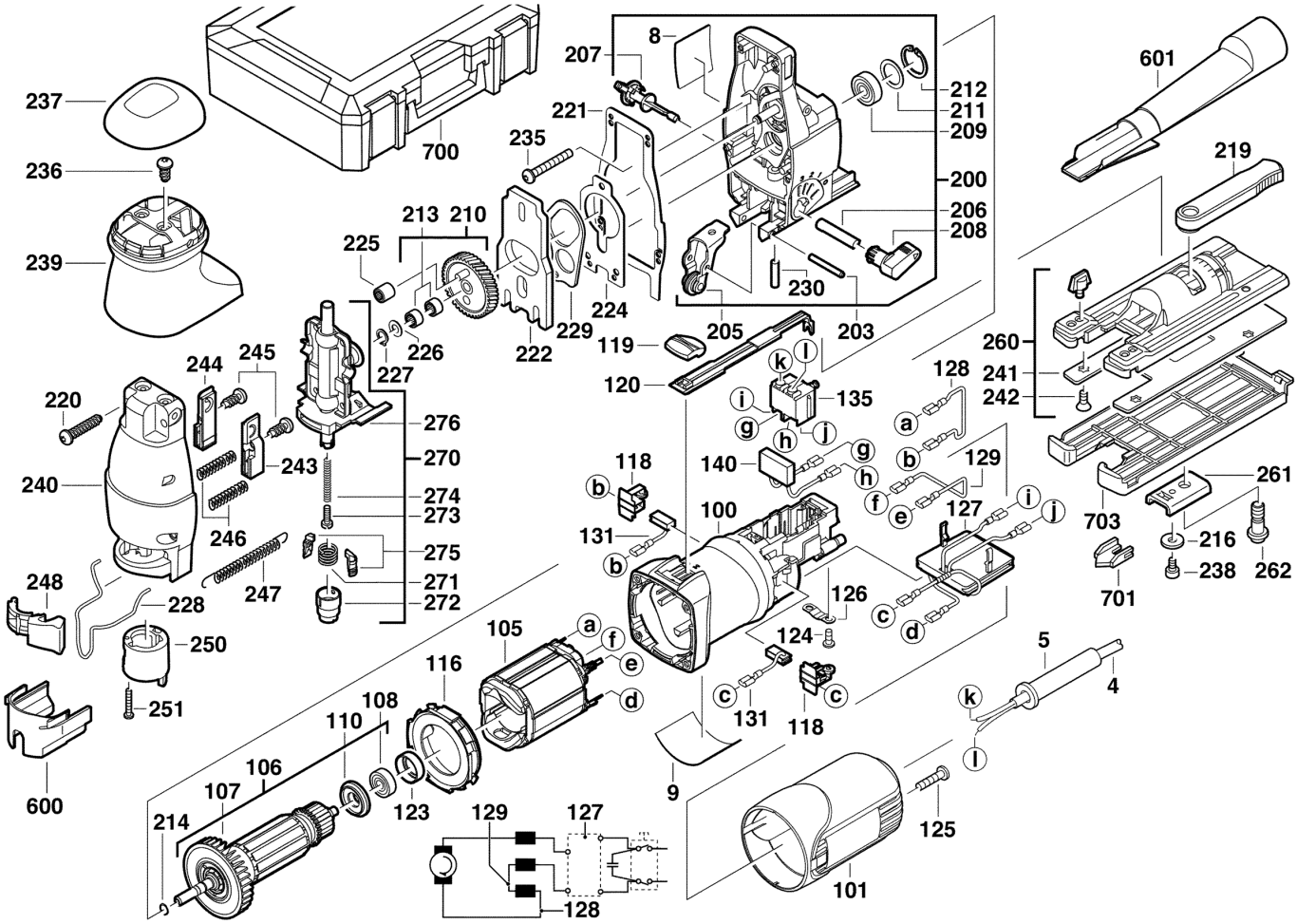

237
236
239
700
207
8
221
235
212
211
209
200
206
208
601
219
213
210
225
226
227
222
229
224
230
205
203
119
120
260
241
242
244
245
220
276
270
243
240
246
274
273
275
271
272
247
248
228
250
251
600
118
131
100
140
135
128
129
127
126
124
105
116
108
110
106
107
214
123
9
125
101
261
703
216
238
262
701
5
4

Position	Quantity	Description	Part number	EAN
0004 1	1	ANSCHLUSSLEITUNG	4931624121	4002395705627
0005 2	1	KABELSCHUTZSCHLAUCH	4931206687	4002395583379
0009 3	1	LEISTUNGSSCHILD	4931476708	4058546391546
0100 4	1	MOTORGEHAEUSE MI-RT	4931403002	4002395755424
0101 5	1	GEHAEUSEKAPPE	4931403010	4002395755561
0105 6	1	FELD F. ELEKTROMOTOR	4931426479	4002395843565
0106 7	1	ANKER 220-240V 32X48	4931442641	4002395884445
0107 8	1	VENTILATOR	Item discontinued(4931368347)	
0108 9	1	KUGELLAGER	4931902888	4002395706372
0110 10	1	ISOLIERSCHEIBE	4931385658	4002395719846
0116 11	1	LUFTFUEHRUNGSRING	4931368332	4002395671434
0118 12	2	BUERSTENHALTER	4931368633	4002395746545
0119 13	1	SCHIEBER	4931381347	4002395720859
0120 14	1	FUEHRUNGSSTUECK	4931368386	4002395716890
0123 15	1	GUMMIBUCHSE	4931368374	4002395671601
0124 16	2	SCHRAUBE	4931624538	4002395760039
0125 17	2	SCHRAUBE	4931618253	4002395694945
0126 18	1	KABELSCHELLE	4931256500	4002395586547
0127 19	1	ELEKTR.BAUSTEIN	4931357989	4002395711352
0128 20	1	LEITUNG	4931624081	4002395705467
0129 21	1	LEITUNG	4931253598	4002395586134
0131 22	1	KOHLEBUERSTEN-SET	4931392611	4002395740628
0135 23	1	SCHALTER	4931368387	4002395709151
0140 24	1	KONDENSATOR	4931403213	4002395759668
0200 25	1	GETRIEBEKASTEN	4931412831	4002395799459
0203 26	1	SPANNSTIFT	4931621942	4002395696307
0205 27	1	STUETZROLLENHALTER VOLLST	4931468106	4058546268923
0206 28	1	SCHALTBOLZEN	4931381103	4002395709397
0207 29	1	UMSCHALTER	4931381156	4002395713424
0208 30	1	SCHALTGRIFF	4931378812	4002395684762
0209 31	1	KUGELLAGER	4931901253	4002395706358
0210 32	1	ZAHNRAD	4931357515	4002395649549
0211 33	1	AUSGLEICHSSCHEIBE	4931803914	4002395705856
0212 34	1	SICHERUNGSRING	4931613683	4002395694181
0213 35	2	NADELLAGER	4931219422	4002395583867
0214 36	1	SPERRING	4931621828	4002395696130
0216 37	1	SCHEIBE	4931622131	4002395696857
0219 38	1	SPANNHEBEL	4931381610	4002395737079
0220 39	4	SCHRAUBE	4931623020	4002395700073
0221 40	1	Dichtung	4931381656	4002395746538
0222 41	1	AUSGLEICHSMASSE	4931381109	4002395709403
0224 42	1	UNTERLEGBLECH	4931357577	4002395649730
0225 43	1	NADELHUELSE	4931361376	4002395657766
0226 44	1	SCHEIBE	4931621830	4002395696154
0227 45	1	SICHERUNGSRING	4931605092	4002395693580
0228 46	1	DRAHTBUEGEL	4931357982	4002395711079
0229 47	1	SCHWINGE	4931357522	4002395649563
0230 48	1	ZYLINDERSTIFT	4931381112	4002395711062
0235 49	4	SCHRAUBE	4931621515	4002395695508
0236 50	2	SCHRAUBE	4931623048	4002395700189

Position	Quantity	Description	Part number	EAN
0237 51	1	KNAUFDECKEL	4931330272	4002395611638
0238 52	1	SCHRAUBE	4931300699	4002395591060
0239 53	1	KNAUFGRIFF	4931330271	4002395611621
0240 54	1	GETRIEBEDECKEL	4931426460	4002395844777
0241 55	1	PART NOT DETAILLED	1000063920	
0242 56	4	SCHRAUBE	4931310396	4002395721542
0243 57	1	LAGERHALTER LINKS	4931357986	4002395715848
0244 58	1	LAGERHALTER RECHTS	4931357985	4002395715831
0245 59	2	SCHRAUBE	4931317532	4002395600175
0246 60	2	DRUCKFEDER	4931341759	4002395627066
0247 61	1	ZUGFEDER	4931330453	4002395611997
0248 62	1	SCHALTHEBEL	4931381159	4002395713448
0250 63	1	SCHALTHUELSE	4931381158	4002395713431
0251 64	1	SCHRAUBE	4931624172	4002395711178
0260 65	1	BODENPLATTE	4931412827	4002395794058
0261 66	1	DRUCKSTUECK	4931357588	4002395649785
0262 67	1	SCHRAUBE	4931381124	4002395711154
0270 68	1	STOESSEL	4931357693	4002395650026
0271 69	1	DREHFEDER	4931330424	4002395611911
0272 70	1	SPANNHUELSE	4931330494	4002395612079
0273 71	1	SCHRAUBE	4931623102	4002395700394
0274 72	1	DRUCKFEDER	Item discontinued(4931357686)	
0275 73	2	ZENTRIERBACKE	4931330303	4002395611669
0276 74	1	DICHTRING	4931623091	4002395700363
0600 75	1	STAUBKAPPE	4931357987	4002395716845
0601 76	1	ABSAUGSTUTZEN	4931357983	4002395714865
0700 77	1	TRANSPORTKOFFER	4931415345	4002395827985
0703 78	1	GLEITSCHUH JSPE90X P1 A/M	4932430356	4002395380176