JSPE135TX STICHSAEGE IN2

4933381230 - JSPE135TX - 4000415253

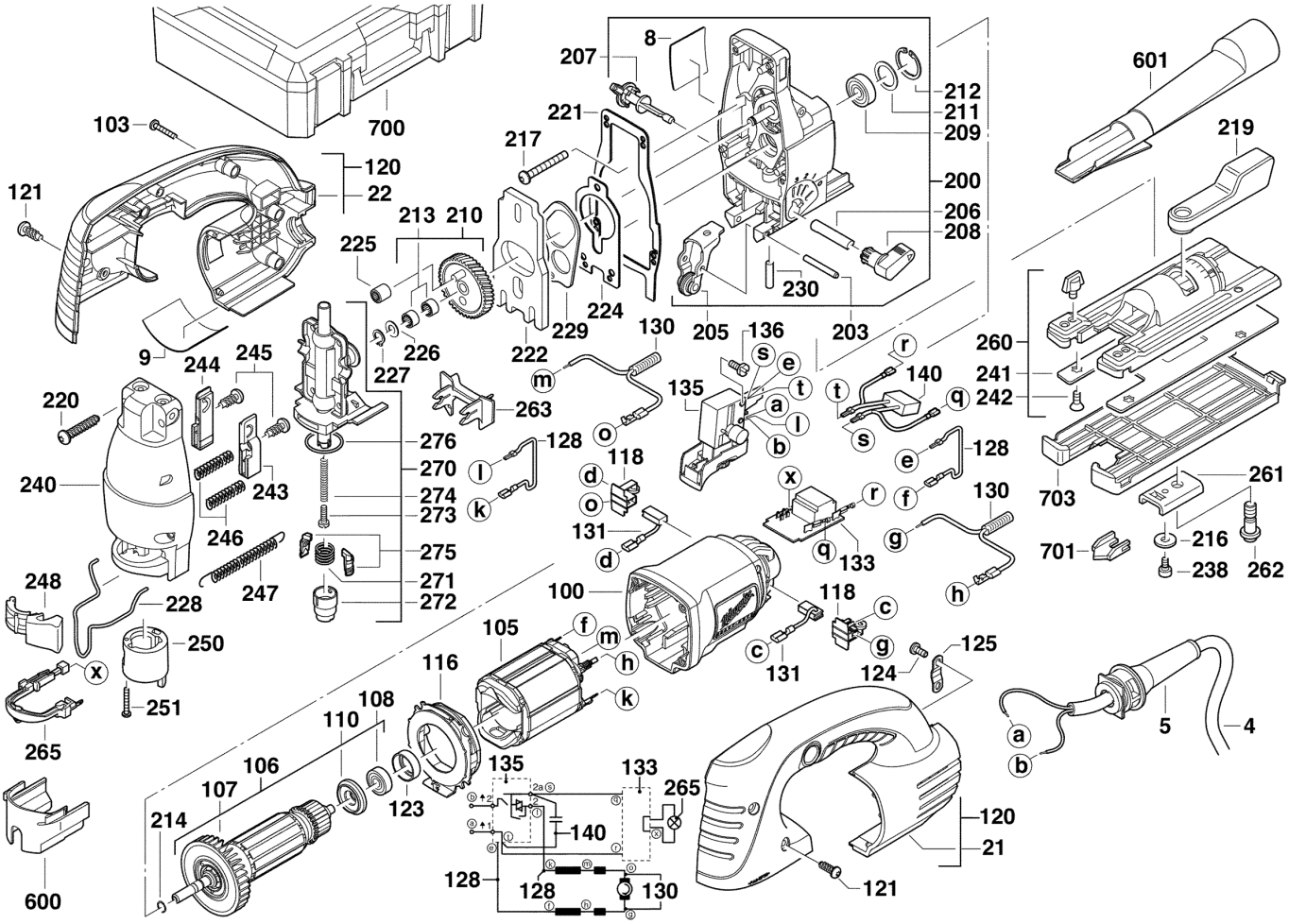

8
207
212
211
209
200
206
208
230
203
205
221
217
224
229
222
130
103
700
120
22
121
213
210
225
226
227
9
244
245
220
240
243
246
247
276
270
274
273
275
271
272
263
128
118
131
100
105
116
108
110
106
107
214
123
135
133
265
140
128
130
121
120
21
600
136
135
140
128
130
133
118
125
124
601
219
260
241
242
703
261
216
262
238
701
5
4

Position	Quantity	Description	Part number	EAN
0004 1	1	ANSCHLUSSLEITUNG	4931624449	4002395750320
0005 2	1	KABELSCHUTZSCHLAUCH	4931393422	4002395752836
0008 3	1	SAEGETABELLE	4931381659	4002395748877
0009 4	1	LEISTUNGSSCHILD	4931476710	4058546391560
0021 5	1	HANDGRIFFSCHAL.PAAR	4931381227	4002395736461
0022 6	1	HANDGRIFFSCHAL.PAAR	4931381227	4002395736461
0100 7	1	MOTORGEHAEUSE	4931381333	4002395736478
0103 8	4	SCHRAUBE	4931618253	4002395694945
0105 9	1	FELD F. ELEKTROMOTOR	4931426479	4002395843565
0106 10	1	ANKER 220-240V 32X48ROEHRCHENA. NF426211	4931442641	4002395884445
0107 11	1	VENTILATOR	Item discontinued(4931368347)	
0108 12	1	KUGELLAGER	4931902888	4002395706372
0110 13	1	ISOLIERSCHEIBE	4931385658	4002395719846
0116 14	1	LUFTFUEHRUNGSRING	4931368649	4002395743551
0118 15	2	BUERSTENHALTER	4931368633	4002395746545
0120 16	1	HANDGRIFFSCHAL.PAAR	4931381227	4002395736461
0121 17	4	SCHRAUBE	4931623048	4002395700189
0123 18	1	GUMMIBUCHSE	4931368374	4002395671601
0124 19	2	SCHRAUBE	4931624538	4002395760039
0125 20	1	KABELSCHELLE	4931256500	4002395586547
0128 21	2	LEITUNG	4931253752	4002395586288
0130 22	2	DROSSEL	4931369504	4002395673568
0131 23	1	KOHLEBUERSTEN-SET	4931381666	4002395748952
0133 24	1	LEITERPLATTE	4931381628	4002395744855
0135 25	1	SCHALTER	4931381340	4002395746613
0136 26	2	SCHRAUBE	4931621772	4002395695973
0140 27	1	KONDENSATOR	4931381654	4002395746019
0200 28	1	GETRIEBEKASTEN	4931412831	4002395799459
0203 29	1	SPANNSTIFT	4931621942	4002395696307
0205 30	1	STUETZROLLENHALTER VOLLST	4931468106	4058546268923
0206 31	1	SCHALTBOLZEN	4931381103	4002395709397
0207 32	1	UMSCHALTER	4931381156	4002395713424
0208 33	1	SCHALTGRIFF	4931378812	4002395684762
0209 34	1	KUGELLAGER	4931901253	4002395706358
0210 35	1	ZAHNRAD	4931357515	4002395649549
0211 36	1	AUSGLEICHSSCHEIBE	4931803914	4002395705856
0212 37	1	SICHERUNGSRING	4931613683	4002395694181
0213 38	2	NADELLAGER	4931219422	4002395583867
0214 39	1	SPERRING	4931621828	4002395696130
0216 40	1	SCHEIBE	4931622131	4002395696857
0217 41	4	SCHRAUBE	4931621515	4002395695508
0219 42	1	SPANNHEBEL	4931381609	4002395743568
0220 43	4	SCHRAUBE	4931623020	4002395700073
0221 44	1	Dichtung	4931381656	4002395746538
0222 45	1	AUSGLEICHSMASSE	4931381109	4002395709403
0224 46	1	UNTERLEGBLECH	4931357577	4002395649730
0225 47	1	NADELHUELSE	4931361376	4002395657766
0226 48	1	SCHEIBE	4931621830	4002395696154
0227 49	1	SICHERUNGSRING	4931605092	4002395693580
0228 50	1	DRAHTBUEGEL	4931357982	4002395711079

Position	Quantity	Description	Part number	EAN
0229 51	1	SCHWINGE	4931357522	4002395649563
0230 52	1	ZYLINDERSTIFT	4931381112	4002395711062
0238 53	1	SCHRAUBE	4931300699	4002395591060
0240 54	1	GETRIEBEDECKEL	4931426460	4002395844777
0241 55	1	PART NOT DETAILLED	1000063920	
0242 56	4	SCHRAUBE	4931310396	4002395721542
0243 57	1	LAGERHALTER LINKS	4931357986	4002395715848
0244 58	1	LAGERHALTER RECHTS	4931357985	4002395715831
0245 59	2	SCHRAUBE	4931317532	4002395600175
0246 60	2	DRUCKFEDER	4931341759	4002395627066
0247 61	1	ZUGFEDER	4931330453	4002395611997
0248 62	1	SCHALTHEBEL	4931381159	4002395713448
0250 63	1	SCHALTHUELSE	4931381158	4002395713431
0251 64	1	SCHRAUBE	4931624172	4002395711178
0260 65	1	BODENPLATTE	4931412827	4002395794058
0261 66	1	DRUCKSTUECK	4931357588	4002395649785
0262 67	1	SCHRAUBE	4931381124	4002395711154
0263 68	1	ABDECKUNG SW	4931381638	4002395745708
0265 69	1	HALTER	4931381603	4002395746569
0270 70	1	STOESSEL	4931357693	4002395650026
0271 71	1	DREHFEDER	4931330424	4002395611911
0272 72	1	SPANNHUELSE	4931330494	4002395612079
0273 73	1	SCHRAUBE	4931623102	4002395700394
0274 74	1	DRUCKFEDER	Item discontinued(4931357686)	
0275 75	2	ZENTRIERBACKE	4931330303	4002395611669
0276 76	1	DICHTRING	4931623091	4002395700363
0600 77	1	STAUBKAPPE	4931357987	4002395716845
0601 78	1	ABSAUGSTUTZEN	4931357983	4002395714865
0700 79	1	TRANSPORTKOFFER	4931415345	4002395827985
0703 80	1	GLEITSCHUH JSPE90X P1 A/M	4932430356	4002395380176