M18BJS-0 AKKU STICHSAEGE XXX

4933451391 - M18BJS-0 - 4000456860

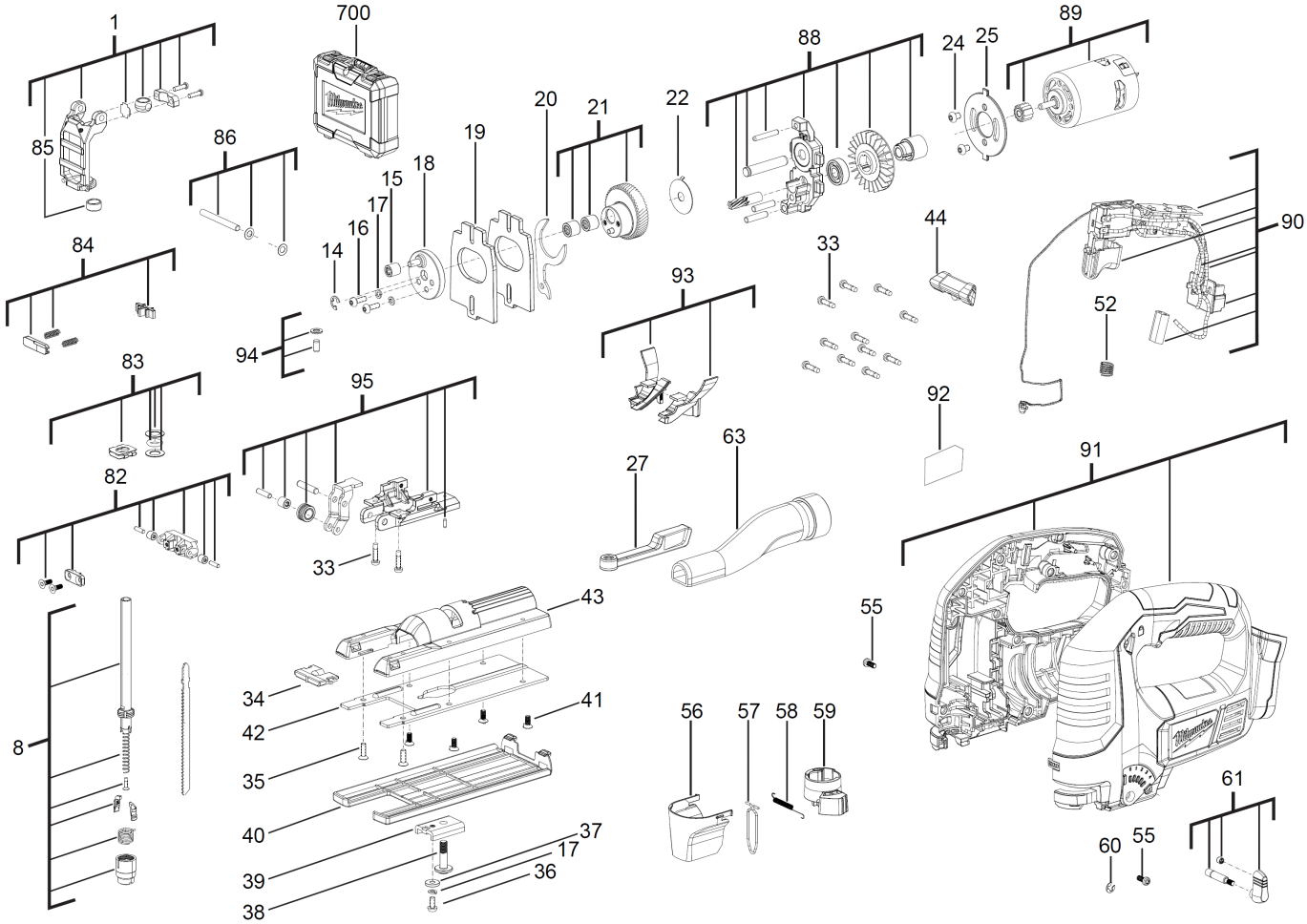
1
700
88
24
25
89
85
86
20
21
22
19
18
15
17
16
14
84
44
33
90
93
52
94
83
95
92
63
27
91
82
33
43
55
34
41
42
56
57
58
59
8
35
40
37
17
39
36
38
61
60
55

Position	Quantity	Description	Part number	EAN
0001 1	1	FUEHRUNGSELEMENT	4931454297	4002395284078
0008 2	1	STOESSEL	4931454298	4002395284085
0014 3	1	SAEGERING	Item discontinued(4931454299)	
0015 4	1	KUGELLAGER	4931454300	4002395284702
0016 5	2	SCHRAUBE	4931454301	4002395284719
0017 6	3	SCHEIBE	4931454302	4002395284726
0018 7	1	EXZENTER	Item discontinued(4931454303)	
0019 8	2	EXZENTERLAGER	4931454304	4002395284740
0020 9	1	EXZENTERSCHEIBE	4931454305	4002395284757
0021 10	1	GETRIEBEKASTEN	4931454306	4002395284764
0022 11	1	SCHEIBE	4931454307	4002395284771
0024 12	2	SCHRAUBE	4931454308	4002395284788
0025 13	1	MOTORPLATTE	4931454309	4002395284795
0027 14	1	HEBEL	4931454310	4002395285402
0033 15	13	SCHRAUBE	660024030	4002395826957
0034 16	1	SPANREISSSCHUTZ	4931431787	4002395895700
0035 17	2	SCHRAUBE	4931453302	4002395160846
0036 18	1	SCHRAUBE	4931453100	4002395151349
0037 19	1	SCHEIBE	4931454311	4002395285419
0038 20	1	SCHRAUBE	4931454312	4002395285426
0039 21	1	HALTEPLATTE	4931454313	4002395285433
0040 22	1	DECKEL	4931454314	4002395285440
0041 23	4	SCHRAUBE	4931454315	4002395285457
0042 24	1	GRUNDPLATTE	4931454316	4002395285464
0043 25	1	GRUNDPLATTE	4931454317	4002395285471
0044 26	1	DRUECKER	4931454318	4002395285488
0052 27	1	DRUCKFEDER	4931408243	4002395814466
0055 28	2	SCHRAUBE	Item discontinued(660400005)	
0056 29	1	ABDECKUNG	4931454319	4002395285495
0057 30	1	ABSTANDSHALTER	4931454320	4002395286102
0058 31	1	FEDER	4931454321	4002395286119
0059 32	1	HEBEL	4931454322	4002395286126
0060 33	1	RING	4931454323	4002395286133
0061 34	1	HEBEL	4931454324	4002395286140
0063 35	1	ABSAUGSYSTEM	Item discontinued(4931454325)	
0082 36	1	VERBINDUNGSSET	4931454326	4002395286164
0083 37	1	SCHEIBE PACK/5	4931454327	4002395286171
0084 38	1	DRUCKPLATTE	4931454328	4002395286188
0085 39	1	KUGELLAGER	4931454329	4002395286195
0086 40	1	SCHEIBE PACK/5	4931454330	4002395286805
0088 41	1	VENTILATOR	4931454331	4002395286812
0089 42	1	MOTOREINHEIT	4931454332	4002395286829
0090 43	1	SCHALTER	4931454333	4002395286836
0091 44	1	GEHAEUSE	4931454334	4002395286843
0092 45	1	LEISTUNGSSCHILD	Item discontinued(4931454335)	
0093 46	1	LUFTFUEHRUNGSRING	4931454336	4002395286867
0094 47	1	FILZDICHTUNG	4931454337	4002395286874
0095 48	1	STUETZROLLENHALTER	4931454338	4002395286881
0700 49	1	TRANSPORTKASTEN	4931454339	4002395286898