K500S-MŁOT KUJĄCY SDS-MAX

4933398220 - K500S - 4000442158



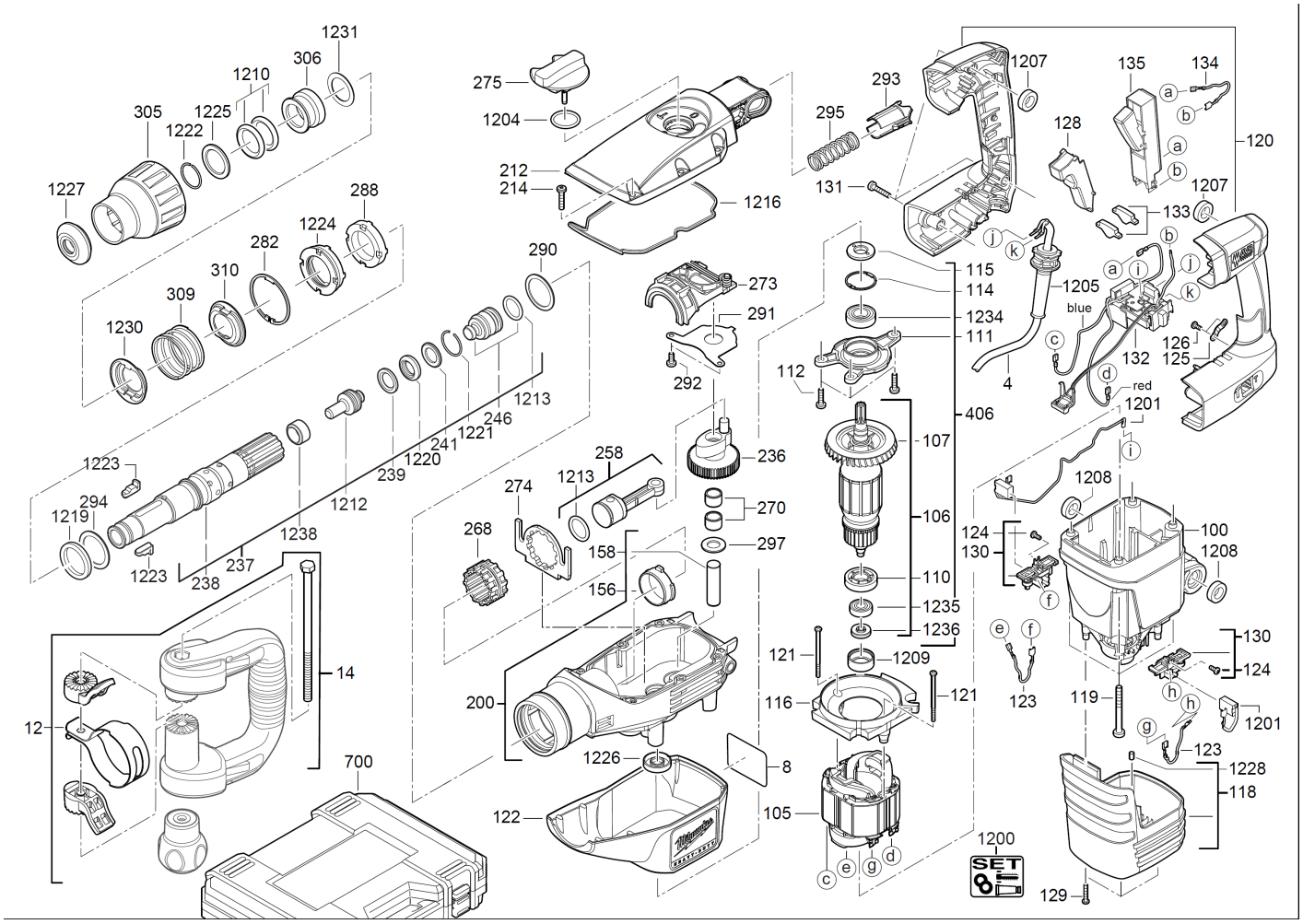
1231
306
1210
305
1225
1222
1227
275
1204
212
214
1216
293
295
131
1207
135
134
128
120
133
1207
288
1224
282
310
309
1230
290
273
291
292
115
114
1234
111
112
1205
blue
132
126
125
4
red
1201
406
107
106
110
1235
1236
1209
121
116
121
1213
246
1221
241
1220
239
1212
1238
237
238
1223
294
1219
1223
258
1213
274
268
270
297
158
156
200
1226
8
122
105
1208
124
130
100
1208
130
124
123
119
1201
123
1228
118
129
1200
SET
14
12
700

Position	Quantity	Description	Part number	EAN
0004 1	1	KABEL PRZYŁĄCZENIOWY	4931624585	4002395767748
0008 2	1	TABLICZKA ZNAMIONOWA	Item discontinued(4931442160)	
0012 3	1	TAŚMA ZAWIESZENIOWA	4931398272	4002395764877
0014 4	1	RĘKOJEŚĆ, KOMPLET	4931398238	4002395766338
0100 5	1	OBUDOWA SILNIKA	4931398203	4002395759354
0105 6	1	POLE SILNIKA	4931442747	4002395884599
0106 7	1	ARMATURE	4931442685	4002395883745
0107 8	1	WENTYLATOR	4931398185	4002395767168
0110 9	1	USZCZELNIENIE	4931398508	4002395768714
0111 10	1	POKRYWA ŁOŻYSKOWA	4931426441	4002395842131
0112 11	1	ŚRUBA	4931624541	4002395762019
0114 12	1	PIERŚCIEŃ	4931890311	4002395706297
0115 13	1	PIERŚCIEŃ	4931398198	4002395767281
0116 14	1	PIERŚCIEŃ	4931405703	4002395787289
0118 15	1	KOŁPAK SILNIKA	4931398204	4002395759361
0119 16	1	ŚRUBA	4931624542	4002395762026
0120 17	1	ZACISK, PARA	4931398208	4002395759385
0121 18	1	ŚRUBA	4931339996	4002395623976
0122 19	1	IZOLACJA PRZEKŁADNI	4931398206	4002395759378
0123 20	1	PRZEWÓD	4931624263	4002395724819
0124 21	1	ŚRUBA	4931624538	4002395760039
0125 22	1	OPASKA KABLOWA	4931256500	4002395586547
0126 23	1	ŚRUBA	4931624538	4002395760039
0128 24	1	SUWAK	4931398131	4002395756094
0129 25	1	ŚRUBA	4931624517	4002395757381
0130 26	1	SZCZOTKOTRZYMACZ	4931381694	4002395780303
0131 27	1	ŚRUBA	4931624504	4002395756148
0132 28	1	PŁYTKA OBWODU	4931409100	4002395788521
0133 29	1	ŚWIATŁOWÓD	4931398114	4002395756063
0134 30	1	Nie jest dostępny dla tej wersji	1000000003	
0135 31	1	WŁĄCZNIK	4931375458	4002395711529
0156 32	1	ŁOŻYSKO	4931398095	4002395753475
0158 33	1	ŚRUBA ŁOŻYSKA	4931398746	4002395789955
0200 34	1	PRZEKŁADNIA, KOMPLET	4931409532	4002395819034
0212 35	1	POKRYWA PRZEKŁADNI	4931426453	4002395846467
0214 36	1	ŚRUBA	4931624555	4002395764136
0236 37	1	KOŁO TALERZOWE	4931409600	4002395825295
0237 38	1	WRZECIONO	4931398026	4002395764037
0238 39	1	TULEJA WRZECIONA	4931417457	4002395833450
0239 40	1	PIERŚCIEŃ ZWROTNY	4931398031	4002395755790
0241 41	1	TARCZA	4931398032	4002395755806
0246 42	1	KORPUS	4931455433	4002395177103
0258 43	1	TŁOK, KOMPL.	4931398747	4002395789788
0268 44	1	PIERŚCIEŃ NASTAWCZY	4931398078	4002395755769
0270 45	2	ŁOŻYSKO IGIEŁKOWE	4931621847	4002395696192
0273 46	1	ELEMENT REGULACYJNY	4931398154	4002395760053
0274 47	1	PŁYTA ZAB	4931398075	4002395755936
0275 48	1	PRZEŁĄCZNIK	4931398626	4002395788651
0282 49	1	PIERŚCIEŃ	4931624479	4002395755950
0288 50	1	PIERŚCIEŃ NOŚNY	4931398091	4002395753451

Position	Quantity	Description	Part number	EAN
0290 51	1	TARCZA	4931624499	4002395755967
0291 52	1	TARCZA NOŚNA	4931398658	4002395787852
0292 53	1	ŚRUBA	4931624236	4002395717477
0293 54	1	ELEMENT OPOROWY	4931398097	4002395755974
0294 55	1	TARCZA	4931624499	4002395755967
0295 56	1	SPRĘŻYNA DOCISKOWA	4931398099	4002395755981
0297 57	1	TARCZA	4931624535	4002395760404
0305 58	1	TULEJA	4931398216	4002395759392
0306 59	1	DŹWIGNIA BLOKUJĄCA	4931426248	4002395838707
0309 60	1	SPRĘŻYNA DOCISKOWA	4931398856	4002395794324
0310 61	1	INTERLOCK ELEMENT	4931426013	4002395846009
0406 62	1	ARMATURE	4931449971	4002395171729
0700 63	1	WALIZKA TRANSPORTOWA	4931455774	4058546291051
1200 64	1	ZESTAW KONSERWACYJNY	4931398232	4002395764129
1201 65	1	ZESTAW SZCZOTEK	4931398132	4002395757312
1204 66	1	O-RING	4931622166	4002395696963
1205 67	1	TULEJKA OCHRONNA	4931393422	4002395752836
1207 68	2	ELEMENT TŁUMIĄCY	4931398748	4002395789917
1208 69	2	TULEJA USZCZ	4931398101	4002395754588
1209 70	1	TULEJA GUMOWA	4931398085	4002395753291
1210 71	2	PIERŚCIEŃ	4931624440	4002395755226
1212 72	1	NAGŁÓWNIAK	4931398578	4002395787470
1213 73	2	O-RING	4931398297	4002395767175
1216 74	1	USZCZELKA	4931398539	4002395776665
1219 75	1	ELEMENT TŁUMIĄCY	4931398105	4002395755776
1220 76	1	CHWYTAK RDZENIA	4931398033	4002395755660
1221 77	1	PIERŚCIEŃ	4931398073	4002395768141
1222 78	1	PIERŚCIEŃ OSADCZY	9170319040	4002395571895
1223 79	2	ELEMENT USTALAJĄCY	4931487601	4058546541422
1224 80	1	UCHWYT MOCUJĄCY	4931398034	4002395758586
1225 81	1	ELEMENT USTALAJĄCY	4931398080	4002395755899
1226 82	1	PIERŚCIEŃ	4931624495	4002395755400
1227 83	1	KOŁPAK GUMOWY	4931398064	4002395755677
1228 84	1	DOCISKACZ	4931409768	4002395847617
1230 85	1	ZESTAW NAPRAWCZY	4931426013	4002395846009
1231 86	1	PODKŁADKA	4931398298	4002395768127
1234 87	1	ŁOŻYSKO KULKOWE	4931398189	4002395767304
1235 88	1	ŁOŻYSKO KULKOWE	4931341741	4002395627004
1236 89	1	TARCZA MAGNETYCZNA	4931426570	4002395856497
1238 90	1	PODKŁADKA	4931409781	4002395841813